Vestavná trouba série 5000 SurroundCook SteamBake

NBA5P43AK

S párou se peče lépe
Trouba 5000 SurroundCook® s funkcí SteamBake je multifunkční spotřebič, který využívá páru k dosažení dokonalých výsledků pečení – pokrmy jsou zvenčí křupavé a dozlatova upečené a uvnitř křehké a šťavnaté. A každé jídlo je rovnoměrně upečené, aniž byste plech na pečení museli otáčet či přesouvat.

Specifikace a benefity

SteamBake. Nejlepší výsledky při pečení jsou dosaženy díky páře
Multifunkční trouba SteamBake vám umožní přidat při pečení páru. Pokrmy mají lepší barvu a krustu a jsou rovnoměrně prohřáty bez nutnosti otáčet plechy nebo jídlo.

EXPlore. Snadný přístup k funkcím vaší trouby
EXPlore vám umožní bez námahy ovládat nastavení vaší trouby, abyste věděli, co se děje při vaření. Pomocí LED displeje, 5 dotykových tlačítek a 2 otočných knoflíků můžete snadno vidět čas, teplotu a průběh vaření.

Pyrolytické čištění. Samočisticí funkce
Funkce pyrolytického čištění za pomocí vysoké teploty přemění mastnotu a zbytky jídla na popel, který můžete snadno setřít vlhkým hadříkem.

Jemné zavírání a otevírání dvířek. Vždy plynulé a tiché.
Systém jemného zavírání a otevírání dvířek zajišťuje plynulé a tiché otevírání a zavírání – jednoduchým dotykem pro prémiový pocit.

Pečení na více úrovních. Konzistentní teplota v celé troubě
Pečení na více úrovních s dodatečným kruhovým topným tělesem vám umožní rovnoměrně připravit jídla v troubě až na třech zcela naplněných plechách.

- Vestavná trouba
- Topné kruhové těleso, podporující multifunkci trouby
- Možnost pečení na 3 úrovních najednou
- Funkce rychlého zahřátí trouby
- Automatická nabídka teplot
- Funkce automatického bezpečnostního vypnutí
- Indikace zbytkového tepla
- Zasunovací ovladače
- Elektronická regulace teploty
- Možnost elektronického nastavení trouby: 3 pyrolytické cykly (rychlý, normální, intenzivní), 45 variety of pre-set cooking programmes 'Assist', Acoustic signal (Buzzer), automatické vypnutí, nastavení hlasitosti minutky, dětský zámek, minutka pro čištění, čas vaření, čas vaření s odhadem konce, přičítání času, Odložený start, Electronical door switch, výběr rychlého předehřátí, Function lock (in running mode), aktivace tónů, osvětlení trouby zapnout / vypnout (menu + samostatné tlačitko), ukazatel teploty (°C), ukazatel zbytkového tepla, info k servisu, demo program s kódem, nastavení jasu disp., elektronická regulace teploty, elektronický zámek dveří, doporučená teplota, denní čas, minutka
- Halogenové osvětlení
- Automatické osvětlení na otevření dveří
- Tlumené dovírání dvířek
- Zastavení horkovzdušného větráku při otevření dveří
- Chladící ventilátor
- Plechy dodávané s troubou: 1 odkapávací pekáč šedý smalt
- Rošty dodávané s troubou: 1 běžný rošt chromovaný

Vestavná trouba série 5000 SurroundCook SteamBake

NBA5P43AK

Technická specifikace
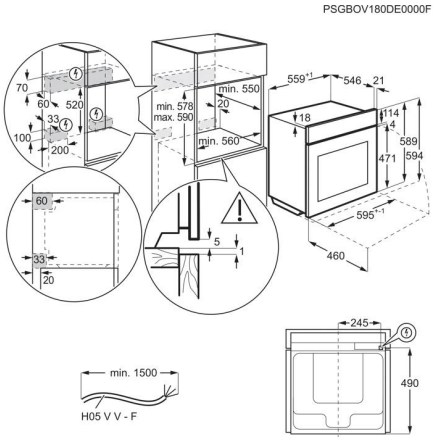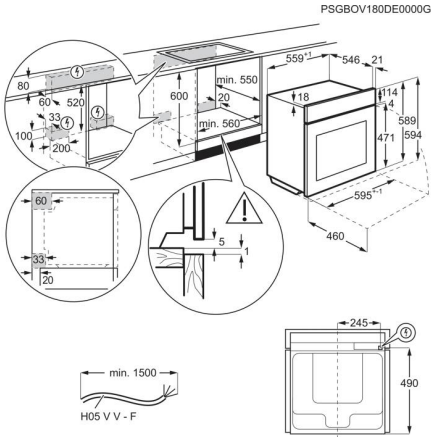
Barva	Černá
Třída energetické účinnosti	A+
Prostor pro instalaci VxŠxH (mm)	590x560x550
Funkce trouby	Spodní ohřev, Tradiční pečení, Mrazené pokrmy, Turbo gril, Vlhké horkovzdušné pečení, Pravé horkovzdušné pečení, Grill, Parní pečení, Pečení pizzy
Konektivita	Ne
Max. příkon (W)	3500
Parní funkce	Pravá pára
Časovač	LUX
Vnitřní objem (l)	71
Čištění trouby	Pyrolýza
Rozměry (mm)	594x595x567
Typ ovládání trouby	Pop in / Pop out flat Spin
Max výkon grilu (W)	2300
Max výkon trouby (W)	3500
Teplotní rozsah	30°C - 300°C
Plocha největšího plechu (cm²)	1424
Osvětlení trouby	1, Horní halogen
Energetická třída	81.2
Spotřeba energie se standardním zatížením (kWh/cyklus)	1.09
Spotřeba energie se standardním zatížením, režim s ventilátorem (kWh/cyklus)	0.69
Výkon žárovky osvětlení	40
Spotřeba trouby	Elektrická
Typ výrobku	Vestavná pečící trouba
Hlučnost (dB)	47
Hmotnost včetně obalu (kg)	34
Čistá hmotnost (kg)	33
Výbava trouby - plechy	1 odkapávací pekáč šedý smalt
Výbava trouby - rošty	1 běžný rošt chromovaný
Výsuvy ve výbavě	Side grids Easy entry
Délka přívodního kabelu (m)	1,5
Zakončení	Schuko
Obsažené příslušenství	TR1LV, Wood screws
Materiál dutin / Vnitřní materiál	Šedý smalt
Počet dutin	1
Kód produktu (PNC)	944 035 058
EAN kód produktu	7333394058399
Napájecí napětí (V)	220-240
Požad. jištění (A)	16
Systém tepelné úpravy	Ventilátor + kruhové topné těleso
Přívodní kabel	1.5 m se zakončením
Barva	Černá