AEG

Vestavná trouba série 5000 SurroundCook SteamBake

NBA5C43AK

S párou se peče lépe
Trouba 5000 SurroundCook® s funkcí SteamBake je multifunkční spotřebič, který využívá páru k dosažení dokonalých výsledků pečení – pokrmy jsou zvenčí křupavé a dozlatova upečené a uvnitř křehké a šťavnaté. A každé jídlo je rovnoměrně upečené, aniž byste plech na pečení museli otáčet či přesouvat.

Specifikace a benefity

SteamBake. Nejlepší výsledky při pečení jsou dosaženy díky páře
Multifunkční trouba SteamBake vám umožní přidat při pečení páru. Pokrmy mají lepší barvu a krustu a jsou rovnoměrně prohřáty bez nutnosti otáčet plechy nebo jídlo.

EXPlore. Snadný přístup k funkcím vaší trouby
EXPlore vám umožní bez námahy ovládat nastavení vaší trouby, abyste věděli, co se děje při vaření. Pomocí LED displeje, 5 dotykových tlačítek a 2 otočných knoflíků můžete snadno vidět čas, teplotu a průběh vaření.

Snadné čištění díky částečnému katalytickému čištění.
Při katalytickém čištění je trouba potažena speciálním katalytickým porézním povrchem na zadní stěně, který absorbuje a oxiduje tuk, a čistým smaltovaným vnitřkem. Výsledkem je snadné čištění pouze vlhkým hadříkem.

Pečení na více úrovních. Konzistentní teplota v celé troubě
Pečení na více úrovních s dodatečným kruhovým topným tělesem vám umožní rovnoměrně připravit jídla v troubě až na třech zcela naplněných plechách.

- Vestavná trouba
- Topné kruhové těleso, podporující multifunkci trouby
- Možnost pečení na 3 úrovních najednou
- Funkce rychlého zahřátí trouby
- Automatická nabídka teplot
- Funkce automatického bezpečnostního vypnutí
- Indikace zbytkového tepla
- Zasunovací ovladače
- Elektronická regulace teploty
- Možnost elektronického nastavení trouby: dětský zámek, katalytické čištění, automatické vypnutí, nastavení hlasitosti minutky, Acoustic signal (Buzzer), Odložený start, přičítání času, čas vaření s odhadem konce, čas vaření, elektronická regulace teploty, demo program s kódem, Electronical door switch, nastavení jasu disp., Function lock (in running mode), aktivace tónů, výběr rychlého předehřátí, ukazatel teploty (°C), info k servisu, osvětlení trouby zapnout / vypnout (menu + samostatné tlačitko), minutka, ukazatel zbytkového tepla, denní čas, doporučená teplota, 45 variety of pre-set cooking programmes 'Assist'
- Halogenové osvětlení
- Automatické osvětlení na otevření dveří
- Čištění: katalytické
- Zastavení horkovzdušného větráku při otevření dveří
- Chladící ventilátor
- Plechy dodávané s troubou: 1 odkapávací pekáč šedý smalt
- Rošty dodávané s troubou: 1 chromovaný rošt
- Vestavné rozměry (mm): 590 x 560 x 550

Vestavná trouba série 5000 SurroundCook SteamBake

NBA5C43AK

Technická specifikace
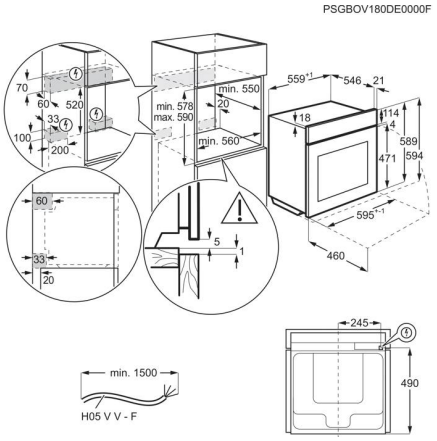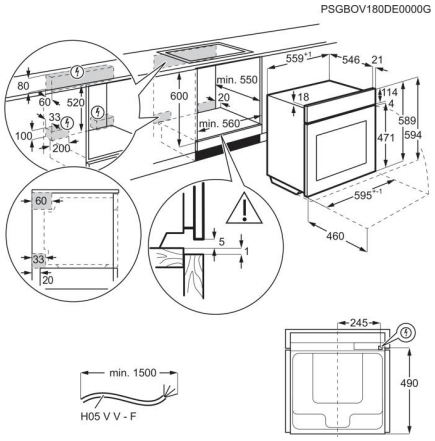
Barva	Černá
Třída energetické účinnosti	A+
Prostor pro instalaci VxŠxH (mm)	590x560x550
Funkce trouby	Spodní ohřev, Tradiční pečení, Mrazené pokrmy, Turbo gril, Vlhké horkovzdušné pečení, Pravé horkovzdušné pečení, Grill, Parní pečení, Pečení pizzy
Konektivita	Ne
Max. příkon (W)	3500
Parní funkce	Pravá pára
Časovač	LUX
Vnitřní objem (l)	71
Čištění trouby	Katalytický/čištění vodou
Rozměry (mm)	594x595x567
Typ ovládání trouby	Pop in / Pop out flat Spin
Max výkon grilu (W)	2300
Max výkon trouby (W)	3500
Teplotní rozsah	30°C - 300°C
Plocha největšího plechu (cm²)	1424
Osvětlení trouby	1, Horní halogen
Energetická třída	81.2
Spotřeba energie se standardním zatížením (kWh/cyklus)	1.09
Spotřeba energie se standardním zatížením, režim s ventilátorem (kWh/cyklus)	0.69
Výkon žárovky osvětlení	40
Spotřeba trouby	Elektrická
Typ výrobku	Vestavná pečící trouba
Hlučnost (dB)	47
Hmotnost včetně obalu (kg)	31.5
Čistá hmotnost (kg)	30.5
Výbava trouby - plechy	1 odkapávací pekáč šedý smalt
Výbava trouby - rošty	1 chromovaný rošt
Výsuvy ve výbavě	Side grids Easy entry
Délka přívodního kabelu (m)	1,5
Zakončení	Schuko
Obsažené příslušenství	TR1LV, Wood screws
Materiál dutin / Vnitřní materiál	Catalytic fan cover;Grey Enamel
Počet dutin	1
Kód produktu (PNC)	944 035 002
EAN kód produktu	7333394034676
Napájecí napětí (V)	220-240
Požad. jištění (A)	16
Systém tepelné úpravy	Ventilátor + kruhové topné těleso
Přívodní kabel	1.5 m se zakončením
Barva	Černá